KARTA PRODUKTU	E3858AM		
data opracowania:	Karta opracowana przez:		INFORMACJE DODATKOWE / ZDJĘCIA PRODUKTU
21.10.2025	Dział Rozwoju Produktu		
Klient / Kraj dostawy	AMAZON		
Nazwa produktu	Topper Pullman		
Rozmiar	120x200/6cm		
Rozmiar w tolerancji	szer. (+1cm/-2cm), dł (+0cm/-3cm) wys (+/- 0,5 cm)		
Waga gotowej nakładki	waga : min - xxxg max - xxxg		
Kod magazynowy/indeks produktu	WNM12-MFA1-E3858AM		
Kod kreskowy EAN	5905428046003		
Nr Artykułu klienta / ASIN	B0FY3CN9X5		
Opis pikowanki/rodzaj wypełnienia	PM12-MFA1-E3858PIK MICROFIBRA BIAŁA 90g/m² - szer. tkaniny 240cm + flizelina 40g/m² - szer. 240cm SMF24-A1-02 + SWP24-A1-40 owata 100gsm SOW24-100		
Wzór pikowania	kanał PROSTO co 10cm		
Tkanina spodnia (do szycia)	antypoślizgowa Anti-slip Q46 Viola SPE21-A1-VIOLA		
Linia i maszyna	Q1 / POS_SZW / pakowanie (Teknomac)		

SZYCIE I WYKOŃCZENIE PRODUKTU		WSZYWKA
overlock 5 nitkowy + zamek <u>biały</u> z trzech stron po dwóch krótszych stronach i jednej długiej		
Wszywka pielęgnacyjna	wg projektu, wszyta pod zamkiem wewnątrz pokrowca (schemat szycia dostępny w osobnej zakładce)	

UBIERANIE		
Pokrowiec	PM12-MFA1-E3858-SZ	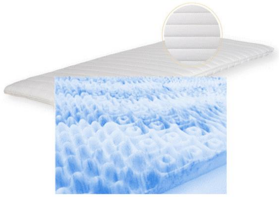
Pianka	Pianka poliuretanowa N3038, 7-strefowa, biało-niebieski marmurek SFO120x200x6	

PAKOWANIE JEDNOSTKOWE - ROLOWANIE				
Opakowanie jednostkowe	Folia	Górna rolka: folia termokurczliwa (grubość folii min 0,1mm) ze znakami recyklingu SFTA23-10	Dolna rolka: folia termokurczliwa (grubość folii min 0,1mm) BEZ NADRUKU SFTA23-10-BN	
Zamknięcie	Zgrzew – konieczność dostosowania listw zgrzewających			
Etykieta	Naklejka informacyjna z kodem ASIN *B0FY3CN9X5* i indeksem WG			

PAKOWANIE ZBIORCZE				
Etykieta zbiorcza	sposób pakowania	Przekładki pomiędzy warstwy (zaczynając od spodu palety, na wierzch nie dajemy)	WNM12-MFA1-E3858AM 120x200 cm 5 905428 046003	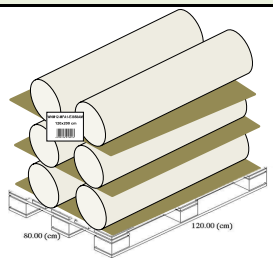
	ile sztuk na palecie?	6		
	etykieta zbiorcza	z naszym kodem EAN i indeksem WG		
	EURO		RYSUNEK POGLĄDOWY →	

OPIS DODATKOWY WYROBU I WYKONANIA WYROBU

<u>SZYCIE:</u> Pokrowiec odszyty na 5-cio nitkowym overlocku. Zamek wszyty z trzech stron, jeden długi bok zaszyty na 5-cio nitkowym overlocku.
Wysokość odszycia rogów 6cm na gotowo (7cm na lewej stronie, mierząc po ściegu łańcuszkowym).
Wszywka pielęgnacyjna wszyta od wewnątrz pokrowca, ok. 20 cm od krawędzi (początku taśmy zamkowej).
Na spód pokrowca tkanina antypoślizgowa
<u>UBIERANIE:</u> Piankę układamy w pokrowcu tak, aby płaska część piany skierowana była w stronę części antypoślizgowej pokrowca (spód), a wytłaczana w stronę mikrofibry - pikowanki (wierzch).
<u>ROLOWANIE:</u> Materaca nie składamy na pół do rolowania - układamy stroną antypoślizgową na wierzchu.
!UWAGA! Konieczność dostosowania listw zgrzewających. Zrolowane nakładki pakowane na paletę wg schematu

wszywka pielęgnacyjna

SWE3858AM

PULLMAN®

MATRATZENTOPPER

120 x 200 cm

Bezug / Cover / Enveloppe
100% Polyester

Füllung / Filling / Garnissage
100% Polyester

Kern / Core / Rembourrage
100% Polyurethan

30

OEKO TEX® STANDARD 100
IW 00056
Łukasiewicz-ŁIT
www.oeko-tex.com

Hersteller: / Producer: / Fabricant:
John Cotton Europe Sp. z. o. o.
ul. John Cotton Europe 1
58-310 Szczawno-Zdrój, Polen
cs@johncotton.eu

B0FY3CN9X5

etykieta zbiorcza na karton

WNM12-MFA1-E3858AM

120x200 cm

5 905428 046003

naklejka informacyjna na rolkę

WNM12-MFA1-E3858AM

120x200 cm

B0FY3CN9X5

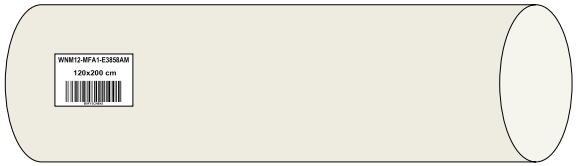

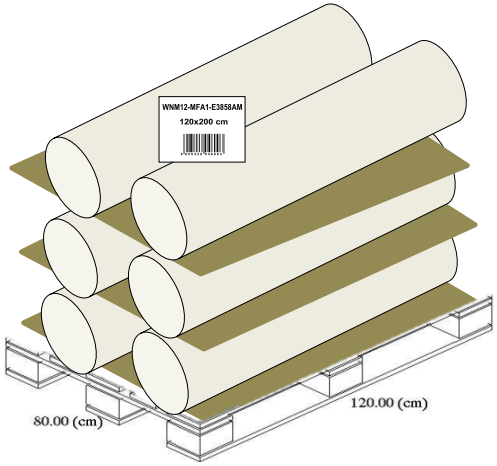

schemat szycia (zamek z 3 stron)

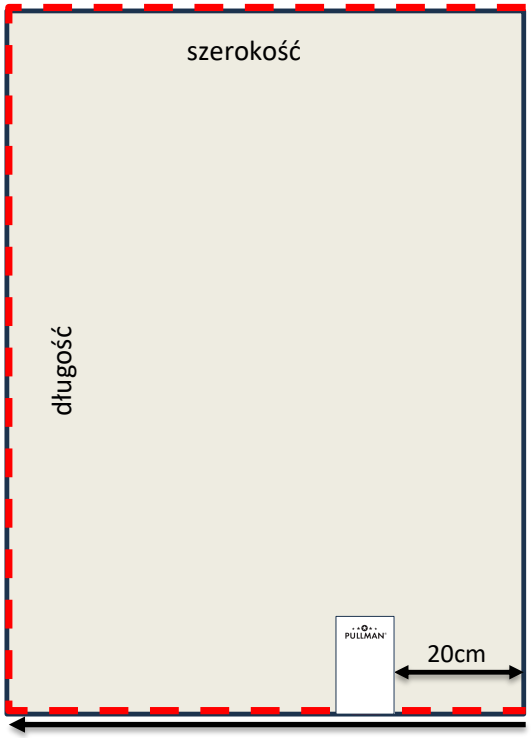

kierunek odpinania zamka

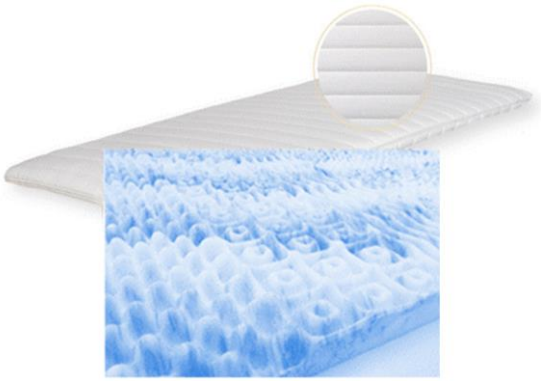

KARTA PRODUKTU / PRODUCT SPECIFICATION			E3858AM
OBOWIAZUJE OD / VALID FROM	OPRACOWANE przez /PREPARED by	ZATWIERDZONE przez / APPROVED by	120x200/6cm
/date/	/signature/	/signature/	Topper pikowany - MICROFIBRA 90g/m2 - OWATA100g - FLIZELINA 35g
Data : 16.10.2025	Ewelina Sajko		spodnia strona toppera - tkanina antypoślizgowa / zamek z trzech stron
TKANINA WIERZCHNIA	Zużycie w metrach bieżących bez odpadu	Usage in linear metre without scrap	1,38mb / szt szer. TKANINY - 240cm (fizycznie tkanina musi mieć nie mniej niż 225cm)
FABRIC TOP	+ % Odpadu	Scrap %	5%
	Rozmiar panelu (rozkroju) - wierzch	Panel size	135cm x 215cm z wykurczem
OWATA	Linia nr	Line number	OWATA KUPOWANA 100g/m2
WADDING	Owata - Zużycie w metrach bieżących	Wadding - Usage in linear metre	1,38 mb / szt owata - 240cm
	Waga z rozkroju i z wykurczem	Weight	
	'+% Odpadu	Scrap %	5%
TKANINA WEWNĘTRZNA	Zużycie w metrach bieżących bez odpadu	Usage in linear metre without scrap	1,38 mb / szt - FLIZELINA - 240 cm szer
COROVIN	+ % Odpadu	Scrap %	5%
	Rozmiar panelu (rozkroju) - wierzch	Panel size	
WZÓR PIKOWANIA	Wydajność na 1 zmianę	Current Speed per 1 shift	540szt 750mb
QUILTING	Linia nr	Line number	Q1 - KANAŁ PROSTO co 10cm
	Nici -Zużycie w metrach bieżących	Threads - Usage in linear metre	NG - 44,00mb ND - 54,00 mb
TKANINA SPODNIA	Zużycie w metrach bieżących bez odpadu	Usage in linear metre without scrap	1,23mb (tkanina antypoślizgowa)
FABRIC BOTTOM	+ % Odpadu	Scrap %	5%
	Rozmiar panelu (rozkroju)	Panel size	123x203cm
KROJENIE	Wydajność na 1 zmianę		350szt / 1 os (lagowanie/ krojenie - 2 osoby)
CUTTING	+ % Odpadu		5%
SZYCIE - PADÓW	Wydajność na 1 zmianę	Current Speed per 1 shift	100 szt - szycie toppera overlock 5cio niktkowy, zamek z 3-ch stron
SEWING	Zużycie nici w metrach bieżących	Usage in linear metre	
ZUŻYCIE NICI	Zużycie w metrach bieżących bez odpadu	Usage in linear metre without scrap	290mb - zużycie nici / overlock 5 nitek
BINDING	+ % Odpadu	Scrap %	
TAŚMA ZAMKOWA	Zużycie szt / długość bez odpadu	Usage in linear metre without scrap	4,45 mb - taśma zamkowa + suwak do taśmy zamkowej
ZIPPER	+ % Odpadu	Scrap %	2%
PAKOWANIE	Ubieranie / 1 osoba	Current Speed per 1 person / shift	100szt / 1os - ubieranie materacy : (pokrowiec + pianka - ubierają 2 OSOBY)
PACKAGING	Zgrzewanie + prasa / 1 osoba	Current Speed per 1 person / shift	
	Rolowanie / 1 osoba	Current Speed per 1 person / shift	160szt /1os - rolowanie TEKNOMAC, (obsługa maszyny 3 osoby)
OPIS DODATKOWY			waga gotowej nakładki
ADDITIONAL DESCRIPTION			xxxg - pokrowiec
			xxxg - pianka
			waga : min - xxxg max - xxxg